BLz Series

VIBRATORS : *VIBRATEURS* : **VIBRATOREN**

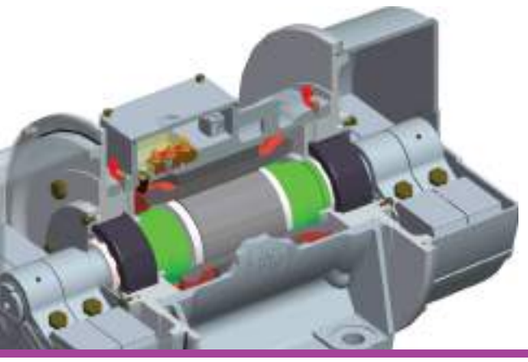

The BLz Series of base mounted vibrators is certified for use in ATEX zones 21 and 22 (Dust) when operating in ambient temperatures from -20° to +40° for voltages up to 690v (restrictions apply when used with variable speed drives). The BLz Series is our standard vibrator and is therefore also suitable for non-ATEX areas. However for temperatures outside the approved ATEX range we do offer BL vibrators which may incorporate special low or high temperature features.

Les vibrateurs à socle de la gamme BLz sont en conformité pour une utilisation dans des Zones ATEX 21 et 22 (Poussières) quand ils fonctionnent dans des températures ambiantes de -20°à +40°pour une tension pouvant aller jusqu'à 690 volts (restrictions applicables lors d'une utilisation avec des entraînements de vitesses variables). Le BLz est notre vibrateur standard: il convient donc également pour des zones non-ATEX. Toutefois, pour des températures en dehors de la fourchette exigée par l'ATEX, nous proposons des vibrateurs BL qui peuvent incorporer des spécificités basses ou hautes températures.

Die Vibratoren mit Fußausführung der BLz-Serie sind zertifiziert für den Einsatz in ATEX Zonen 21 und 22 (Staub) bei Umgebungstemperaturen zwischen -20° und +40° bei einer Spannung von bis zu 690 Volt (bei dem Einsatz mit einem verstellbaren Antrieb gelten Einschränkungen). Die Vibratoren der BLz-Serie sind unsere standardmäßigen Vibratoren und eignen sich auch für den Einsatz in nicht-ATEX Bereichen. Für Temperaturen die außerhalb der zugelassenen ATEX-Temperaturbereichen liegen bieten wir BL-Vibratoren, die besondere Eigenschaften für niedrige bzw. hohe Temperaturen aufweisen.



BLz 03 Footprint

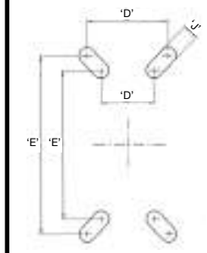

***Slotted Base**

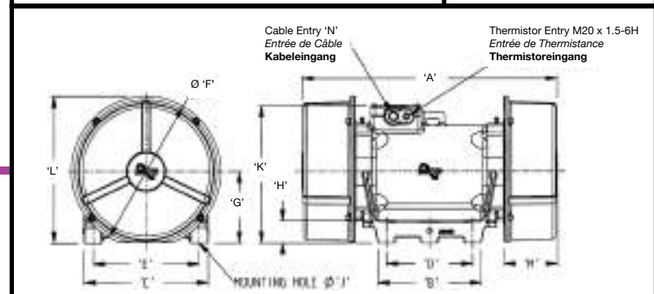

N.B. CML + ExD logo only relate to BLz models.
*CSA Logo only relates to BL models
N.B. Les logos CML + ExD ne s'appliquent qu'aux modèles de la gamme BLz.
**Le Logo CSA ne s'applique qu'aux modèles de la gamme BL*
Anmerkung: CML und ExD Logos beziehen sich nur auf BLz Modelle.
***CSA Logo bezieht sich nur auf BL-Modelle**

2 POLE 2880 / 3456 RPM - 50/60 HERTZ

Description *Description* **Beschreibung**			Mechanical Specification *Spécifications Mécaniques* **Mechanische Spezifikation**						Electrical Specification *Spécifications Électriques* **Elektrische Daten**			Electrical Specification *Spécifications Électriques* **Elektrische Daten**		
Frame Size *Type* **Gehäusegröße**	* CSA Approved	Temp. Class *Classe* **Klasse** °C	Centrifugal Force *Force Centrifuge* **Fliehkraft**		Working Moment *Moment de Travail* **Arbeitsmoment** Kg.cm. (x2)		Weight *Poids* **Gewicht** (Kg)		Watts *Puissance* **Leistung**		Full Load Current *Courant de Pleine Charge* **Vollast** 400v	Full Load Current *Courant de Pleine Charge* **Vollast** 460v	Starting Current *Courant de Démarrage* **Anlaufstrom** 400v	Starting Current *Courant de Démarrage* **Anlaufstrom** 460v
			Kg	Newtons	50 Hz.	60 Hz.	50 Hz.	60 Hz.	Input *Entrée* **Auf**	Output *Sortie* **Ab**	50 Hz.	60 Hz.	50 Hz.	60 Hz.
BLz 03 -1/2	✓	93	100	981	2.2	1.5	5	4.8	170	120	0.19	0.17	1.6	1.4
BLz 05 -2/2	✓	142	200	1962	4.3	3.0	8.5	8.2	335	200	0.35	0.31	3.0	2.6
BLz 15 -3.5/2	✓	131	350	3433	7.6	5.3	11	10.7	450	300	0.56	0.50	3.0	2.6
BLz 20 -5/2	✓	130	500	4905	10.8	7.5	12	11.6	450	400	0.78	0.69	5.6	4.9
BLz 22 -5/2		130	500	4905	10.8	7.5	19	19	450	400	0.78	0.69	5.6	4.9
BLz 24 -8/2	✓	130	800	7848	17.2	12.0	27	26.5	665	500	1.17	1.05	10.2	8.9
BLz 24 -10/2	✓	130	1000	9810	21.6	15.0	27.5	27	665	500	1.17	1.05	10.2	8.9
BLz 24 -13/2	✓	130	1300	12753	28.0	19.5	28	27.5	665	500	1.17	1.05	10.2	8.9
BLz 25 -8/2	✓	130	800	7848	17.2	12.0	37	36.5	665	500	1.17	1.05	10.2	8.9
BLz 25 -10/2	✓	130	1000	9810	21.6	15.0	37.5	37	665	500	1.17	1.05	10.2	8.9
BLz 25 -13/2	✓	130	1300	12753	28.0	19.5	38	37.5	665	500	1.17	1.05	10.2	8.9
BLz 30 -16/2	✓	130	1600	15696	34.5	24.0	61	60	1410	1100	2.1	1.8	23	20
BLz 30 -20/2	✓	130	2000	19620	43.2	30.0	62	61	1410	1100	2.1	1.8	23	20
BLz 40 -30/2	✓	133	3000	29430	64.7	44.9	97	96	1875	1500	2.9	2.5	35	31
BLz 40 -40/2	✓	133	4000	39240	86.3	60.0	102	101	1875	1500	2.9	2.5	35	31
BLz 45 -50/2		130	5000	49050	108	75.0	150	146	4632	4000	7.3	6.5	51	45

Dimensional Specification (mm) *Spécifications Dimensionnelles* **Abmessungen** *Slotted Base														
Fig.	A	B	C	D	E	F	G	H	J	K	L	M	N
A	232	85	125	*30/46	*85/102	112	53	8	4 x 9	141	109	40	M16x1.5-6H
A	224	132	132	102	102	160	77	16	4 x 11.5	164	157	44	M20x1.5-6H
A	304	154	172	114	152	171	87	16	4 x 11.5	180	173	64	M20x1.5-6H
A	270	150	171	110	140	185	87	16	4 x 15	186	179	47	M20x1.5-6H
A	270	150	171	110	140	185	87	16	4 x 14	186	179	47	M20x1.5-6H
A	363	190	225	150	185	258	120	40	4 x 17	252	249	56	M20x1.5-6H
A	363	190	225	150	185	258	120	40	4 x 17	252	249	56	M20x1.5-6H
A	363	190	225	150	185	258	120	40	4 x 17	252	249	56	M20x1.5-6H
A	363	190	225	150	185	261	120	40	4 x 17	252	249	56	M20x1.5-6H
A	363	190	225	150	185	261	120	40	4 x 17	252	249	56	M20x1.5-6H
A	363	190	225	150	185	261	120	40	4 x 17	252	249	56	M20x1.5-6H
A	476	200	250	160	210	294	140	40	4 x 17	290	287	105	M20x1.5-6H
A	476	200	250	160	210	294	140	40	4 x 17	290	287	105	M20x1.5-6H
A	598	220	320	170	270	359	170	60	4 x 26	326	349	146	M20x1.5-6H
A	598	220	320	170	270	359	170	60	4 x 26	326	349	146	M20x1.5-6H
A	722	316	357	248	305	380	175	60	4 x 26	355	364	178	M25x1.5-6H

BLz Series

VIBRATORS : *VIBRATEURS* : **VIBRATOREN**

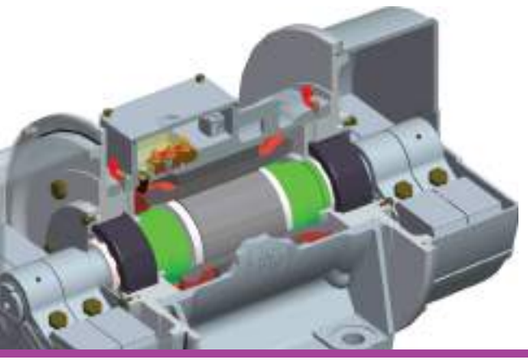

The BLz Series of base mounted vibrators is certified for use in ATEX zones 21 and 22 (Dust) when operating in ambient temperatures from -20° to +40° for voltages up to 690v (restrictions apply when used with variable speed drives). The BLz Series is our standard vibrator and is therefore also suitable for non-ATEX areas. However for temperatures outside the approved ATEX range we do offer BL vibrators which may incorporate special low or high temperature features.

Les vibrateurs à socle de la gamme BLz sont en conformité pour une utilisation dans des Zones ATEX 21 et 22 (Poussières) quand ils fonctionnent dans des températures ambiantes de -20°à +40°pour une tension pouvant aller jusqu'à 690 volts (restrictions applicables lors d'une utilisation avec des entraînements de vitesses variables). Le BLz est notre vibrateur standard: il convient donc également pour des zones non-ATEX. Toutefois, pour des températures en dehors de la fourchette exigée par l'ATEX, nous proposons des vibrateurs BL qui peuvent incorporer des spécificités basses ou hautes températures.

Die Vibratoren mit Fußausführung der BLz-Serie sind zertifiziert für den Einsatz in ATEX Zonen 21 und 22 (Staub) bei Umgebungstemperaturen zwischen -20° und +40° bei einer Spannung von bis zu 690 Volt (bei dem Einsatz mit einem verstellbaren Antrieb gelten Einschränkungen). Die Vibratoren der BLz-Serie sind unsere standardmäßigen Vibratoren und eignen sich auch für den Einsatz in nicht-ATEX Bereichen. Für Temperaturen die außerhalb der zugelassenen ATEX-Temperaturbereichen liegen bieten wir BL-Vibratoren, die besondere Eigenschaften für niedrige bzw. hohe Temperaturen aufweisen.



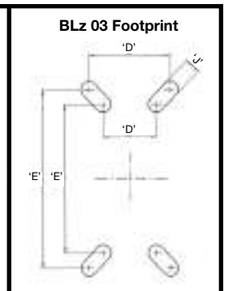

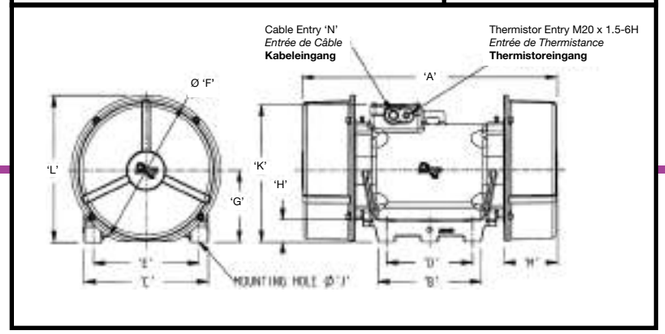

N.B. CML + ExD logo only relate to BLz models.
*CSA Logo only relates to BL models
N.B. Les logos CML + ExD ne s'appliquent qu'aux modèles de la gamme BLz.
**Le Logo CSA ne s'applique qu'aux modèles de la gamme BL*
Anmerkung: CML und ExD Logos beziehen sich nur auf BLz Modelle.
***CSA Logo bezieht sich nur auf BL-Modelle**

4 POLE - 1440 / 1728 RPM - 50/60 HERTZ

Description *Description* **Beschreibung**			Mechanical Specification *Spécifications Mécaniques* **Mechanische Spezifikation**						Electrical Specification *Spécifications Électriques* **Elektrische Daten**			Electrical Specification *Spécifications Électriques* **Elektrische Daten**		
Frame Size *Type* **Gehäusegröße**	* CSA Approved	Temp. Class *Classe* **Klasse** °C	Centrifugal Force *Force Centrifuge* **Fliehkraft**		Working Moment *Moment de Travail* **Arbeitsmoment** Kg.cm. (x2)		Weight *Poids* **Gewicht** (Kg)		Watts *Puissance* **Leistung**		Full Load Current *Courant de Pleine Charge* **Vollast** 400v	Full Load Current *Courant de Pleine Charge* **Vollast**	Starting Current *Courant de Démarrage* **Anlaufstrom**	
			Kg	Newtons	50 Hz.	60 Hz.	50 Hz.	60 Hz.	Input *Entrée* **Auf**	Output *Sortie* **Ab**	50 Hz.	460v 60 Hz.	400v 50 Hz.	460v 60 Hz.
BLz 03 -0.5/4	✓	106	50	490	4.3	3.0	5.5	5.2	195	100	0.20	0.18	0.8	0.7
BLz 05 -1/4	✓	106	100	981	8.6	6.0	9	8.6	240	175	0.41	0.37	1.7	1.4
BLz 05 -2/4	✓	106	200	1962	17.2	12.0	10.5	10.1	240	175	0.41	0.37	1.7	1.4
BLz 15 -3/4	✓	111	300	2943	26.0	18.0	13	12.2	450	300	0.71	0.64	2.3	2.0
BLz 20 -5/4	✓	121	500	4905	43.1	29.9	17	16	450	350	0.97	0.9	3.6	3.1
BLz 22 -5/4		121	500	4905	43.1	29.9	24	23	450	350	0.97	0.9	3.6	3.1
BL 22* -7.2/4 ◊		-	720	7063	-	43.1	-	24	450	350	-	0.9	-	3.1
BLz 24 -7.5/4	✓	130	750	7357	64.7	44.9	32	31	675	500	1.32	1.22	8.7	7.6
BLz 24 -11/4	✓	130	1100	10790	94.9	65.9	35	33	675	500	1.32	1.22	8.7	7.6
BLz 24 -14/4	✓	130	1400	13735	121	84.0	38	36	675	500	1.32	1.22	8.7	7.6
BLz 25 -7.5/4	✓	130	750	7357	64.7	44.9	42	41	675	500	1.32	1.22	8.7	7.6
BLz 25 -11/4	✓	130	1100	10790	94.9	65.9	45	43	675	500	1.32	1.22	8.7	7.6
BLz 25 -14/4	✓	130	1400	13735	121	84.0	47	45	675	500	1.32	1.22	8.7	7.6
BLz 30 -18/4	✓	130	1800	17658	155	107	75	72	1335	1150	2.50	2.2	24.0	21
BLz 30 -25/4	✓	130	2500	24525	216	150	78	75	1335	1150	2.50	2.2	24.0	21
BLz 40 -35/4	✓	114	3500	34335	302	209	112	109	2150	1800	3.70	3.3	32.0	28
BLz 45 -45/4	✓	130	4500	44145	388	269	153	149	3050	2685	5.30	4.8	57.0	50
BLz 50 -55/4	✓	130	5500	53955	474	329	202	197	3740	3350	6.40	5.7	74.0	64
BLz 50 -65/4	✓	130	6500	63765	560	388	231	225	5280	4800	8.60	7.6	88.0	77
BLz 50 -75/4	✓	130	7500	73575	647	449	235	229	5280	4800	8.60	7.6	88.0	77
BLz 60 -95/4	✓	130	9500	93195	820	569	362	355	8410	7750	12.90	11.3	190	165
BLz 60 -105/4	✓	130	10500	103000	906	629	366	359	8410	7750	12.90	11.3	190	165
BLz 75 -130/4	✓	130	13000	127530	1122	779	430	420	11020	10250	16.70	14.6	223	194

Dimensional Specification (mm) *Spécifications Dimensionnelles* **Abmessungen** *Slotted Base

Fig.	A	B	C	D	E	F	G	H	J	K	L	M	N
A	232	85	125	*30/46	*85/102	112	53	8	4 x 9	141	109	40	M16x1.5-6H
A	224	132	132	102	102	160	77	16	4 x 11.5	164	157	44	M20x1.5-6H
A	262	132	132	102	102	160	77	16	4 x 11.5	164	157	63	M20x1.5-6H
A	304	154	172	114	152	171	87	16	4 x 11.5	180	173	64	M20x1.5-6H
A	330	150	171	110	140	185	87	16	4 x 15	186	179	74	M20x1.5-6H
A	330	150	171	110	140	185	87	16	4 x 14	186	179	74	M20x1.5-6H
A	330	150	171	110	140	185	87	16	4 x 14	186	179	74	M20x1.5-6H
A	413	190	225	150	185	258	120	40	4 x 17	252	249	82	M20x1.5-6H
A	413	190	225	150	185	258	120	40	4 x 17	252	249	82	M20x1.5-6H
A	413	190	225	150	185	258	120	40	4 x 17	252	249	82	M20x1.5-6H
A	413	190	225	150	185	261	120	40	4 x 17	252	249	82	M20x1.5-6H
A	413	190	225	150	185	261	120	40	4 x 17	252	249	82	M20x1.5-6H
A	413	190	225	150	185	261	120	40	4 x 17	252	249	82	M20x1.5-6H
A	476	200	250	160	210	294	140	40	4 x 17	290	287	105	M20x1.5-6H
A	476	200	250	160	210	294	140	40	4 x 17	290	287	105	M20x1.5-6H
A	598	220	320	170	270	359	170	60	4 x 26	326	349	146	M20x1.5-6H
A	722	316	357	248	305	380	175	60	4 x 26	355	364	178	M25x1.5-6H
A	734	298	357	248	305	430	203	60	6 x 26	402	418	153	M25x1.5-6H
A	734	298	357	248	305	430	203	60	6 x 26	402	418	153	M25x1.5-6H
A	734	298	357	248	305	430	203	60	6 x 26	402	418	153	M25x1.5-6H
A	844	295	454	235	394	490	233	70	6 x 26	480	478	187	M32x1.5-6H
A	844	295	454	235	394	490	233	70	6 x 26	480	478	187	M32x1.5-6H
A	826	295	454	235	394	493	233	70	6 x 31	480	478	187	M32x1.5-6H

● Nur / Seulement 50 Hertz ONLY ◊ Nur / Seulement 60 Hertz ONLY

BLz Series

VIBRATORS : *VIBRATEURS* : **VIBRATOREN**

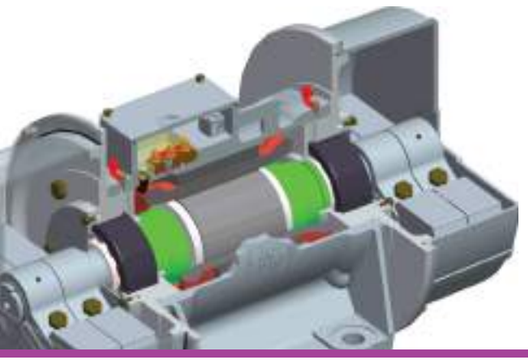

The BLz Series of base mounted vibrators is certified for use in ATEX zones 21 and 22 (Dust) when operating in ambient temperatures from -20° to +40° for voltages up to 690v (restrictions apply when used with variable speed drives). The BLz Series is our standard vibrator and is therefore also suitable for non-ATEX areas. However for temperatures outside the approved ATEX range we do offer BL vibrators which may incorporate special low or high temperature features.

Les vibrateurs à socle de la gamme BLz sont en conformité pour une utilisation dans des Zones ATEX 21 et 22 (Poussières) quand ils fonctionnent dans des températures ambiantes de -20°à +40°pour une tension pouvant aller jusqu'à 690 volts (restrictions applicables lors d'une utilisation avec des entraînements de vitesses variables). Le BLz est notre vibrateur standard: il convient donc également pour des zones non-ATEX. Toutefois, pour des températures en dehors de la fourchette exigée par l'ATEX, nous proposons des vibrateurs BL qui peuvent incorporer des spécificités basses ou hautes températures.

Die Vibratoren mit Fußausführung der BLz-Serie sind zertifiziert für den Einsatz in ATEX Zonen 21 und 22 (Staub) bei Umgebungstemperaturen zwischen -20° und +40° bei einer Spannung von bis zu 690 Volt (bei dem Einsatz mit einem verstellbaren Antrieb gelten Einschränkungen). Die Vibratoren der BLz-Serie sind unsere standardmäßigen Vibratoren und eignen sich auch für den Einsatz in nicht-ATEX Bereichen. Für Temperaturen die außerhalb der zugelassenen ATEX-Temperaturbereichen liegen bieten wir BL-Vibratoren, die besondere Eigenschaften für niedrige bzw. hohe Temperaturen aufweisen.



BLz 03 Footprint

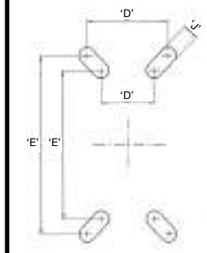

***Slotted Base**

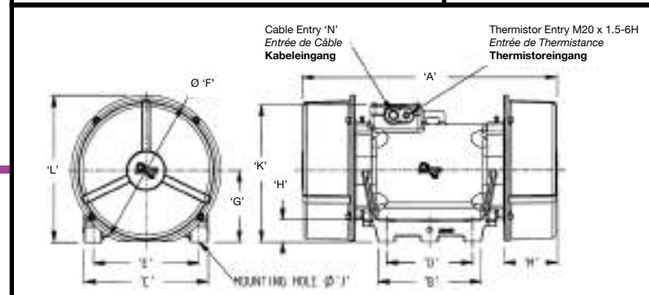

N.B. CML + ExD logo only relate to BLz models.
*CSA Logo only relates to BL models
N.B. Les logos CML + ExD ne s'appliquent qu'aux modèles de la gamme BLz.
**Le Logo CSA ne s'applique qu'aux modèles de la gamme BL*
Anmerkung: CML und ExD Logos beziehen sich nur auf BLz Modelle.
***CSA Logo bezieht sich nur auf BL-Modelle**

6 POLE (1 of 2) - 960 / 1152 RPM - 50/60 HERTZ

Description *Description* **Beschreibung**			Mechanical Specification *Spécifications Mécaniques* **Mechanische Spezifikation**						Electrical Specification *Spécifications Électriques* **Elektrische Daten**			Electrical Specification *Spécifications Électriques* **Elektrische Daten**		
Frame Size *Type* **Gehäusegröße**	* CSA Approved	Temp. Class *Classe* **Klasse** °C	Centrifugal Force *Force Centrifuge* **Fliehkraft**		Working Moment *Moment de Travail* **Arbeitsmoment** Kg.cm. (x2)		Weight *Poids* **Gewicht** (Kg)		Watts *Puissance* **Leistung**		Full Load Current *Courant de Pleine Charge* **Vollast**	Full Load Current *Courant de Pleine Charge* **Vollast**	Starting Current *Courant de Démarrage* **Anlaufstrom**	
			Kg	Newtons	50 Hz.	60 Hz.	50 Hz.	60 Hz.	Input *Entrée* **Auf**	Output *Sortie* **Ab**	400v 50 Hz.	460v 60 Hz.	400v 50 Hz.	460v 60 Hz.
BLz 03 -0.2/6 ●		93	22	216	4.3	-	5.5	-	143	70	0.46	0.41	1.0	0.9
BLz 03 -0.3/6 ◊		93	32	314	-	4.3	-	5.5	143	70	0.46	0.41	1.0	0.9
BLz 05 -0.4/6 ●		119	40	392	7.8	-	9	-	204	90	0.54	0.5	0.9	0.8
BLz 05 -0.6/6 ◊		119	60	589	-	8.1	-	9	204	90	0.54	0.5	0.9	0.8
BLz 05 -0.9/6 ●		119	90	883	17.5	-	10.5	-	204	90	0.54	0.5	0.9	0.8
BLz 05 -1.3/6 ◊		119	130	1275	-	17.5	-	10.5	204	90	0.54	0.5	0.9	0.8
BLz 15 -1.3/6 ●		121	130	1275	25.2	-	13	-	245	110	0.60	0.54	0.9	0.8
BLz 15 -1.9/6 ◊		121	190	1864	-	25.6	-	13	245	110	0.60	0.54	0.9	0.8
BLz 20 -2.2/6		112	220	2158	42.7	29.6	17	16	321	150	0.89	0.82	1.7	1.5
BL 20 -3.2/6 ◊		112	320	3139	-	42.7	-	17	321	150	-	0.82	-	1.5
BL 22 -2.2/6		112	220	2158	42.7	29.6	24	23	321	150	0.89	-	1.7	-
BLz 24 -4/6	✓	130	400	3924	77.6	53.8	34	32	747	510	1.61	1.46	7.0	6.1
BLz 24 -8/6	✓	130	800	7848	155.0	107.6	43	40	747	510	1.61	1.46	7.0	6.1
BLz 24 -11/6	✓	130	1100	10790	213.0	148.0	49	45	747	510	1.61	1.46	7.0	6.1
BLz 25 -4/6	✓	130	400	3924	77.6	53.8	43	41	747	510	1.61	1.46	7.0	6.1
BLz 25 -8/6	✓	130	800	7848	155.0	107.6	51	48	747	510	1.61	1.46	7.0	6.1
BLz 25 -11/6	✓	130	1100	10790	213.0	148.0	58	53	747	510	1.61	1.46	7.0	6.1
BLz 30 -14/6	✓	135	1400	13734	271.0	188.0	87	82	1165	900	3.0	2.7	15.0	13.0
BLz 30 -18/6	✓	135	1800	17658	349.0	242.0	90	85	1165	900	3.0	2.7	15.0	13.0
BLz 30 -23/6	✓	135	2300	22563	446.0	309.0	99	93	1165	900	3.0	2.7	15.0	13.0

Dimensional Specification (mm) *Spécifications Dimensionnelles* **Abmessungen**

***Slotted Base**

Fig.	A	B	C	D	E	F	G	H	J	K	L	M	N
A	232	85	125	*30/46	*85/102	112	53	8	4x9	141	109	40	M16x1.5-6H
A	232	85	125	*30/46	*85/102	112	53	8	4x9	141	109	40	M16x1.5-6H
A	262	132	132	102	102	160	77	16	4x11.5	164	157	63	M20x1.5-6H
A	262	132	132	102	102	160	77	16	4x11.5	164	157	63	M20x1.5-6H
A	262	132	132	102	102	160	77	16	4x11.5	164	157	63	M20x1.5-6H
A	262	132	132	102	102	160	77	16	4x11.5	164	157	63	M20x1.5-6H
A	304	154	172	114	152	171	87	16	4x11.5	180	173	64	M20x1.5-6H
A	304	154	172	114	152	171	87	16	4x11.5	180	173	64	M20x1.5-6H
A	330	150	171	110	140	185	87	16	4x15	186	179	74	M20x1.5-6H
A	330	150	171	110	140	185	87	16	4x15	186	179	74	M20x1.5-6H
A	330	150	171	110	140	185	87	16	4x14	186	179	74	M20x1.5-6H
A	413	190	225	150	185	258	120	40	4x17	252	249	82	M20x1.5-6H
A	493	190	225	150	185	258	120	40	4x17	252	249	122	M20x1.5-6H
A	493	190	225	150	185	258	120	40	4x17	252	249	122	M20x1.5-6H
A	413	190	225	150	185	261	120	40	4x17	252	249	82	M20x1.5-6H
A	493	190	225	150	185	261	120	40	4x17	252	249	122	M20x1.5-6H
A	493	190	225	150	185	261	120	40	4x17	252	249	122	M20x1.5-6H
A	592	200	250	160	210	294	140	40	4x17	290	287	163	M20x1.5-6H
A	592	200	250	160	210	294	140	40	4x17	290	287	163	M20x1.5-6H
A	592	200	250	160	210	294	140	40	4x17	290	287	163	M20x1.5-6H

● Nur / Seulement 50 Hertz ONLY ◊ Nur / Seulement 60 Hertz ONLY

BLz Series

VIBRATORS : *VIBRATEURS* : **VIBRATOREN**

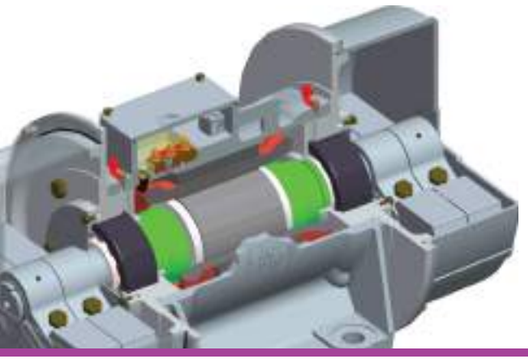

The BLz Series of base mounted vibrators is certified for use in ATEX zones 21 and 22 (Dust) when operating in ambient temperatures from -20° to +40° for voltages up to 690v (restrictions apply when used with variable speed drives). The BLz Series is our standard vibrator and is therefore also suitable for non-ATEX areas. However for temperatures outside the approved ATEX range we do offer BL vibrators which may incorporate special low or high temperature features.

Les vibrateurs à socle de la gamme BLz sont en conformité pour une utilisation dans des Zones ATEX 21 et 22 (Poussières) quand ils fonctionnent dans des températures ambiantes de -20°à +40°pour une tension pouvant aller jusqu'à 690 volts (restrictions applicables lors d'une utilisation avec des entraînements de vitesses variables). Le BLz est notre vibrateur standard: il convient donc également pour des zones non-ATEX. Toutefois, pour des températures en dehors de la fourchette exigée par l'ATEX, nous proposons des vibrateurs BL qui peuvent incorporer des spécificités basses ou hautes températures.

Die Vibratoren mit Fußausführung der BLz-Serie sind zertifiziert für den Einsatz in ATEX Zonen 21 und 22 (Staub) bei Umgebungstemperaturen zwischen -20° und +40° bei einer Spannung von bis zu 690 Volt (bei dem Einsatz mit einem verstellbaren Antrieb gelten Einschränkungen). Die Vibratoren der BLz-Serie sind unsere standardmäßigen Vibratoren und eignen sich auch für den Einsatz in nicht-ATEX Bereichen. Für Temperaturen die außerhalb der zugelassenen ATEX-Temperaturbereichen liegen bieten wir BL-Vibratoren, die besondere Eigenschaften für niedrige bzw. hohe Temperaturen aufweisen.

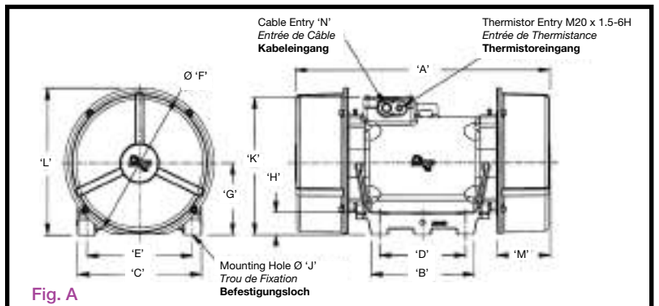

Fig. A

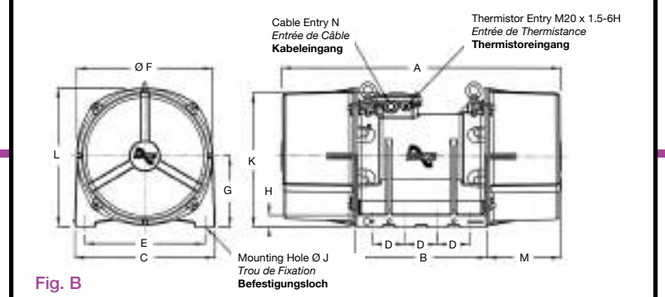

Fig. B

N.B. CML + ExD logo only relate to BLz models.
*CSA Logo only relates to BL models
N.B. Les logos CML + ExD ne s'appliquent qu'aux modèles de la gamme BLz.
**Le Logo CSA ne s'applique qu'aux modèles de la gamme BL*
Anmerkung: CML und ExD Logos beziehen sich nur auf BLz Modelle.
***CSA Logo bezieht sich nur auf BL-Modelle**

6 POLE (2 of 2) - 960 / 1152 RPM - 50/60 HERTZ

Description *Description* **Beschreibung**			Mechanical Specification *Spécifications Mécaniques* **Mechanische Spezifikation**						Electrical Specification *Spécifications Électriques* **Elektrische Daten**			Electrical Specification *Spécifications Électriques* **Elektrische Daten**		
Frame Size *Type* **Gehäusegröße**	* CSA Approved	Temp. Class *Classe* **Klasse** °C	Centrifugal Force *Force Centrifuge* **Fliehkraft**		Working Moment *Moment de Travail* **Arbeitsmoment** Kg.cm. (x2)		Weight *Poids* **Gewicht** (Kg)		Watts *Puissance* **Leistung**		Full Load Current *Courant de Pleine Charge* **Volllast**	Full Load Current *Courant de Pleine Charge* **Volllast**	Starting Current *Courant de Démarrage* **Anlaufstrom**	
			Kg	Newtons	50 Hz.	60 Hz.	50 Hz.	60 Hz.	Input *Entrée* **Auf**	Output *Sortie* **Ab**	400v 50 Hz.	460v 60 Hz.	400v 50 Hz.	460v 60 Hz.
BLz 40 -27/6	✓	124	2700	26487	524.0	364.0	129	124	2290	1800	5.0	4.6	25.0	22.0
BLz 40 -35/6	✓	124	3500	34335	680.0	468.0	143	136	2290	1800	5.0	4.6	25.0	22.0
BLz 45 -42/6	✓	134	4200	41200	815.0	566.0	183	171	2690	2310	6.3	5.8	44.0	38.0
BLz 45 -50/6	✓	134	5000	49050	970.0	673.0	190	181	2690	2310	6.3	5.8	44.0	38.0
BLz 50 -60/6	✓	122	6000	58860	1164.0	808.0	259	248	4530	4000	8.8	7.9	61.0	53.0
BLz 50 -75/6	✓	122	7500	73575	1455.0	1010.0	288	274	4530	4000	8.8	7.9	61.0	53.0
BL 50 -80/6		-	7804	76556	1515.0	1081.0	294	281	4530	4000	8.8	7.9	61.0	53.0
BLz 60 -90/6	✓	130	9000	88290	1746.0	1212.0	423	408	6630	6200	11.2	10.0	108.0	94.0
BLz 60 -105/6	✓	130	10500	103000	2037.0	1414.0	432	416	6630	6200	11.2	10.0	108.0	94.0
BLz 61 -105/6		130	10500	103000	2037.0	1414.0	432	416	6630	6200	11.2	10.0	108.0	94.0
BLz 60 -125/6		130	12500	122625	2425.0	1685.0	515	500	10820	10000	18.0	16.0	230.0	200.0
BLz 61 -125/6		130	12500	122625	2425.0	1685.0	515	500	10820	10000	18.0	16.0	230.0	200.0
BLz 75 -150/6	✓	130	15000	147150	2910.0	2020.0	548	525	10820	10000	18.0	16.0	230.0	200.0
BLz 75 -185/6	✓	130	18500	181485	3589.0	2491.0	578	548	10820	10000	18.0	16.0	230.0	200.0
BLz 77 -185/6		130	18500	181485	3589.0	2491.0	592	562	10820	10000	18.0	16.0	230.0	200.0
BLz 78 -165/6		130	16500	161865	3201.0	2224.0	682	656	10820	10000	18.0	16.0	230.0	200.0
BLz 78 -185/6		130	18500	181485	3589.0	2491.0	704	675	10820	10000	18.0	16.0	230.0	200.0
BLz 80 -230/6		160	23000	225630	4462.0	3134.0	826	794	15432	12500	25.3	22.5	153.0	152.0
BLz 80 -270/6		160	27000	264870	5238.0	3687.0	881	844	15432	12500	25.3	22.5	153.0	152.0
BLz 80 -315/6		160	31500	309015	6111.0	4202.0	924	881	15432	12500	25.3	22.5	153.0	152.0

Dimensional Specification (mm) *Spécifications Dimensionnelles* **Abmessungen** *Slotted Base														
Fig.	A	B	C	D	E	F	G	H	J	K	L	M	N
A	598	220	320	170	270	359	170	60	4x26	326	349	146	M20x1.5-6H
A	598	220	320	170	270	359	170	60	4x26	326	349	146	M20x1.5-6H
A	722	316	357	248	305	380	175	60	4x26	355	364	178	M25x1.5-6H
A	722	316	357	248	305	380	175	60	4x26	355	364	178	M25x1.5-6H
A	734	298	357	248	305	430	203	60	6x26	402	418	153	M25x1.5-6H
A	836	298	357	248	305	430	203	60	6x26	402	418	204	M25x1.5-6H
A	836	298	357	248	305	430	203	60	6x26	402	418	204	M25x1.5-6H
A	844	295	454	235	394	490	233	70	6x26	480	478	187	M32x1.5-6H
A	844	295	454	235	394	490	233	70	6x26	480	478	187	M32x1.5-6H
A	844	295	454	235	394	490	233	70	6x31	480	478	187	M32x1.5-6H
A	1144	295	454	235	394	490	233	70	6x26	480	478	348	M32x1.5-6H
A	1144	295	454	235	394	490	233	70	6x31	480	478	348	M32x1.5-6H
A	1144	295	454	235	394	490	233	70	6x31	480	478	348	M32x1.5-6H
A	1144	295	454	235	394	490	233	70	6x31	480	478	348	M32x1.5-6H
A	1140	315	474	235	394	490	233	70	6x38	480	478	348	M32x1.5-6H
B	1085	572	570	140	480	529	275	48	8x38*	530	540	270	M32x1.5-6H
B	1085	572	570	140	480	529	275	48	8x38*	530	540	270	M32x1.5-6H
B	1210	572	610	140	520	632	302	48	8x38*	576	597	331	M32x1.5-6H
B	1210	572	610	140	520	632	302	48	8x38*	576	597	331	M32x1.5-6H
B	1210	572	610	140	520	632	302	48	8x38*	576	597	331	M32x1.5-6H

● Nur / Seulement 50 Hertz ONLY ◊ Nur / Seulement 60 Hertz ONLY

* Alternative hole size 8 x 45 : *Autre Format de Trou de Fixation* : **Alternative Lochgröße**

BLz Series

VIBRATORS : *VIBRATEURS* : **VIBRATOREN**

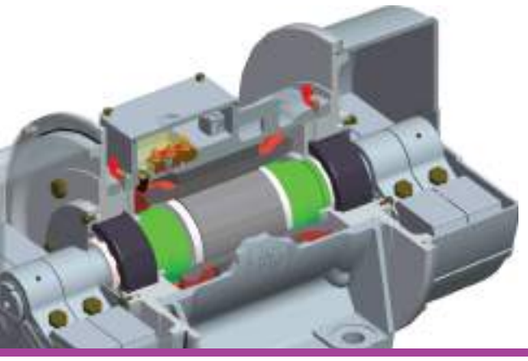

The BLz Series of base mounted vibrators is certified for use in ATEX zones 21 and 22 (Dust) when operating in ambient temperatures from -20° to +40° for voltages up to 690v (restrictions apply when used with variable speed drives). The BLz Series is our standard vibrator and is therefore also suitable for non-ATEX areas. However for temperatures outside the approved ATEX range we do offer BL vibrators which may incorporate special low or high temperature features.

Les vibrateurs à socle de la gamme BLz sont en conformité pour une utilisation dans des Zones ATEX 21 et 22 (Poussières) quand ils fonctionnent dans des températures ambiantes de -20°à +40°pour une tension pouvant aller jusqu'à 690 volts (restrictions applicables lors d'une utilisation avec des entraînements de vitesses variables). Le BLz est notre vibrateur standard: il convient donc également pour des zones non-ATEX. Toutefois, pour des températures en dehors de la fourchette exigée par l'ATEX, nous proposons des vibrateurs BL qui peuvent incorporer des spécificités basses ou hautes températures.

Die Vibratoren mit Fußausführung der BLz-Serie sind zertifiziert für den Einsatz in ATEX Zonen 21 und 22 (Staub) bei Umgebungstemperaturen zwischen -20° und +40° bei einer Spannung von bis zu 690 Volt (bei dem Einsatz mit einem verstellbaren Antrieb gelten Einschränkungen). Die Vibratoren der BLz-Serie sind unsere standardmäßigen Vibratoren und eignen sich auch für den Einsatz in nicht-ATEX Bereichen. Für Temperaturen die außerhalb der zugelassenen ATEX-Temperaturbereichen liegen bieten wir BL-Vibratoren, die besondere Eigenschaften für niedrige bzw. hohe Temperaturen aufweisen.

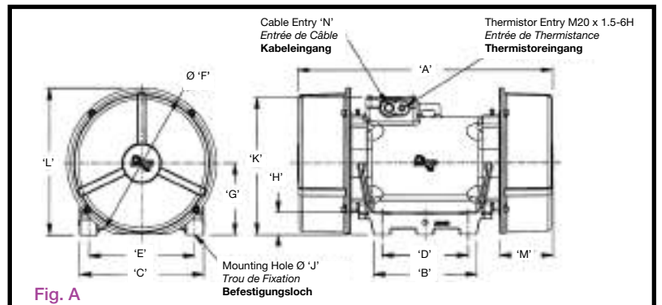

Fig. A

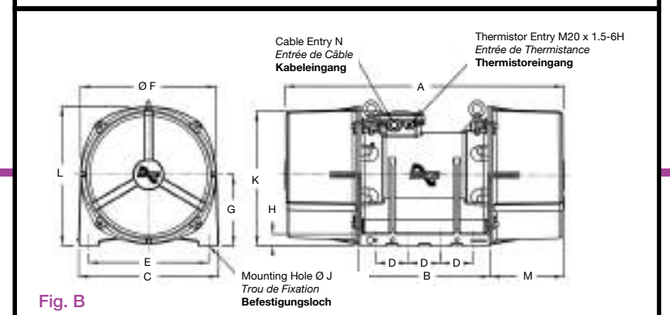

Fig. B

8 POLE - 720 / 864 RPM - 50/60 HERTZ

Description *Description* **Beschreibung**			Mechanical Specification *Spécifications Mécaniques* **Mechanische Spezifikation**						Electrical Specification *Spécifications Électriques* **Elektrische Daten**			Electrical Specification *Spécifications Électriques* **Elektrische Daten**		
Frame Size *Type* **Gehäusegröße**	* CSA Approved	Temp. Class *Classe* **Klasse** °C	Centrifugal Force *Force Centrifuge* **Fliehkraft**		Working Moment *Moment de Travail* **Arbeitsmoment** Kg.cm. (x2)		Weight *Poids* **Gewicht** (Kg)		Watts *Puissance* **Leistung**		Full Load Current *Courant de Pleine Charge* **Volllast** 400v	Full Load Current *Courant de Pleine Charge* **Volllast**	Starting Current *Courant de Démarrage* **Anlaufstrom**	
			Kg	Newtons	50 Hz.	60 Hz.	50 Hz.	60 Hz.	Input *Entrée* **Auf**	Output *Sortie* **Ab**	50 Hz.	460v 60 Hz.	400v 50 Hz.	460v 60 Hz.
BLz 30 -7.5/8	✓	129	750	7357	259	180	89	84	730	500	2.3	2.2	10	9
BLz 30 -10/8	✓	129	1000	9810	345	239	94	89	730	500	2.3	2.2	10	9
BLz 40 -15/8 ●	✓	132	1500	14715	517	-	127	-	1530	1100	3.6	-	13	-
BLz 40 -17/8 ◊	✓	132	1700	16677	-	406	-	122	1530	1100	-	3.3	-	12
BLz 45 -24/8	✓	130	2430	23838	838	581	180	174	2465	2000	6.1	6.47	23	24
BLz 45 -35/8 ◊	✓	130	3500	34335	-	838	-	180	2465	2000	-	6.47	-	24
BLz 50 -35/8 ●	✓	100	3500	34335	1207	-	266	-	3780	3300	8.6	-	55	-
BLz 50 -45/8	✓	100	4500	44145	1552	1077	298	281	3780	3300	8.6	7.8	55	48
BLz 50 -55/8 ●	✓	100	5500	53955	1897	-	326	-	3780	3300	8.6	-	55	-
BLz 50 -57/8 ◊	✓	100	5700	55917	-	1362	-	305	3780	3300	-	7.8	-	48
BLz 60 -65/8 ●	✓	117	6500	63765	2242	-	434	-	5645	4900	13.3	-	98	-
BLz 60 -70/8 ◊	✓	117	7000	68670	-	1673	-	421	5645	4900	-	12.1	-	85
BLz 60 -90/8 ●	✓	117	9000	88290	3105	-	484		5645	4900	13.3	-	98	-
BLz 60 -90/8 ◊	✓	117	9000	88290	-	2155	-	433	5645	4900	-	12.1	-	85
BLz 75 -124/8 ●	✓	125	12400	121644	4279	-	630	-	8940	7750	20.1	-	123	-
BLz 75 -135/8		125	13500	132435	4658	3235	682	600	8940	7750	20.1	18.1	123	107
BLz 75 -150/8 ●	✓	125	15000	147150	5174	-	702	-	8940	7750	20.1	-	123	-
BLz 75 -150/8 ◊	✓	125	15000	147150	-	3592	-	621	8940	7750	-	18.1	-	107
BLz 77 -200/8 ◊		125	20000	196200	-	4793	-	699	8940	7750	-	18.1	-	107
BLz 80 -205/8		160	20500	201105	7074	4912.0	944	846	11644	10000	24.3	22.5	141	131

Dimensional Specification (mm) *Spécifications Dimensionnelles* **Abmessungen**

Fig.	A	B	C	D	E	F	G	H	J	K	L	M	N
A	592	200	250	160	210	294	140	40	4 x 17	290	287	163	M20x1.5-6H
A	592	200	250	160	210	294	140	40	4 x 17	290	287	163	M20x1.5-6H
A	598	220	320	170	270	359	170	60	4 x 26	326	349	146	M20x1.5-6H
A	598	220	320	170	270	359	170	60	4 x 26	326	349	146	M20x1.5-6H
A	722	316	357	248	305	380	175	60	4 x 26	355	364	178	M25x1.5-6H
A	722	316	357	248	305	380	175	60	4 x 26	355	364	178	M25x1.5-6H
A	734	298	357	248	305	430	203	60	6 x 26	402	418	155	M25x1.5-6H
A	836	298	357	248	305	430	203	60	6 x 26	402	418	204	M25x1.5-6H
A	836	298	357	248	305	430	203	60	6 x 26	402	418	204	M25x1.5-6H
A	836	298	357	248	305	430	203	60	6 x 26	402	418	204	M25x1.5-6H
A	844	295	454	235	394	490	233	70	6 x 26	480	478	187	M32x1.5-6H
A	844	295	454	235	394	490	233	70	6 x 26	480	478	187	M32x1.5-6H
A	1176	295	454	235	394	490	233	70	6 x 26	480	478	348	M32x1.5-6H
A	844	295	454	235	394	490	233	70	6 x 26	480	478	187	M32x1.5-6H
A	1288	295	454	235	394	493	233	70	6 x 31	480	478	420	M32x1.5-6H
A	1288	295	454	235	394	493	233	70	6 x 31	480	478	420	M32x1.5-6H
A	1288	295	454	235	394	493	233	70	6 x 31	480	478	420	M32x1.5-6H
A	1148	295	454	235	394	493	233	70	6 x 31	480	478	348	M32x1.5-6H
A	1288	315	474	235	394	493	233	70	6 x 38	480	478	420	M32x1.5-6H
B	1210	572	610	140	520	632	302	48	8 x 38	574	597	331	M32x1.5-6H

● Nur / Seulement 50 Hertz ONLY ◊ Nur / Seulement 60 Hertz ONLY